DL176

Řada LED stropních přisazených downlightů s různými vyzařovacími úhly v krytí IP54.

DALI | CE | IP54 | UGR <19 | Flicker Free

Bližší specifikace

Účinnost	105-114 lm/W
Difuzér	PMMA čočka
Základna	hliníkový odlitek
Střední doba životnosti	50 000 hodin L70
Stupeň krytí IP/IK	IP54
Teplota okolí (Ta)	+15 - +40 °C
Vstupní napětí	230V AC 50-60Hz
Optika	24°, 36°, 60°
Teplota chromatičnosti (CCT)	3000 K, 4000 K, 5000 K
Index podání barev (Ra)	>80

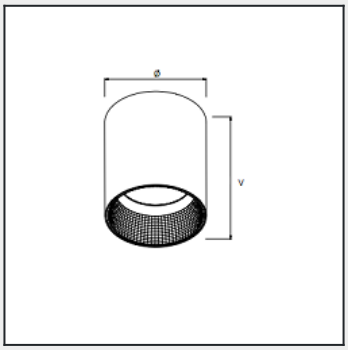

Model	Kód	spotřeba svítidla (W)	světelný tok svítidla (lm)	účinnost svítidla (lm/W)	rozměry: Ø, V (mm)	hmotnost
DL176	ELSDL176-15WXYU.B	15	1600	107	100x134	0,75
DL176	ELSDL176-25WXYU.B	25	2650	106	120x144	1
DL176	ELSDL176-35WXYU.B	35	3670	105	170x159	1,6

Legenda

X - Teplota chromatičnosti (CCT):	3 - 3000K, 4 - 4000K, 5 - 5000K
Y - Elektronika:	1 - ECG, 2 - DALI
U - Reflektor svítidla:	0 - 24°, 1 - 36°, 2 - 60°
B - Barva:	1 - černá, 2 - bílá

UGR 19 pro všechny typy kromě 25W a 35W 60° (UGR 22)

Uvedené hodnoty světelného toku jsou při 4000K.

Hodnoty světelného toku a celkové spotřeby elektrické energie jsou dle platný standardů v toleranci ± 5%.

ecoled